Узел верхнего примыкания к стене невентилируемый

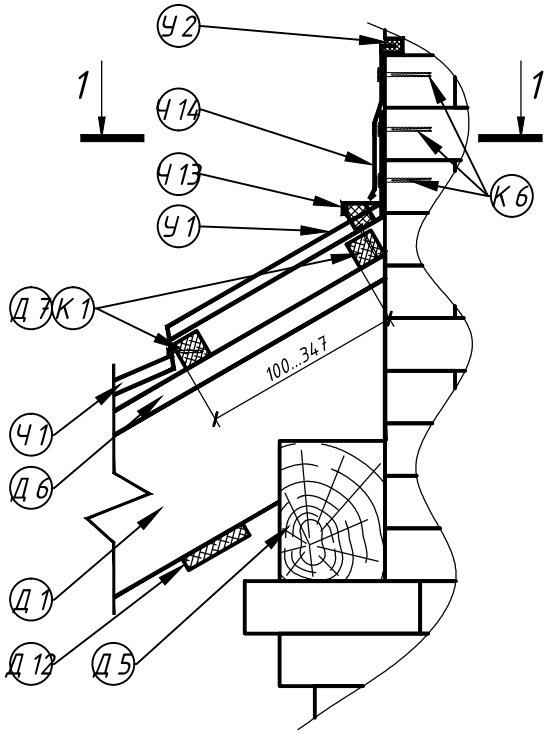

1 – 1

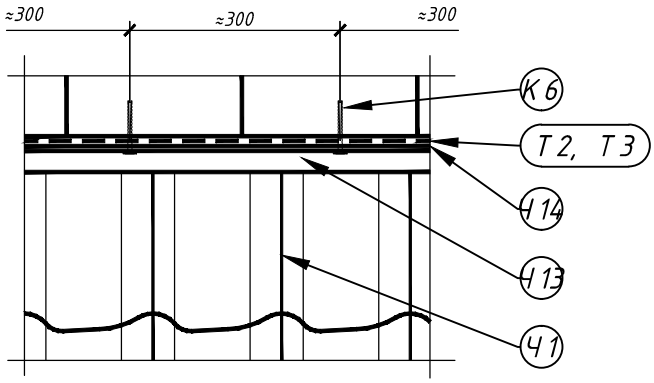

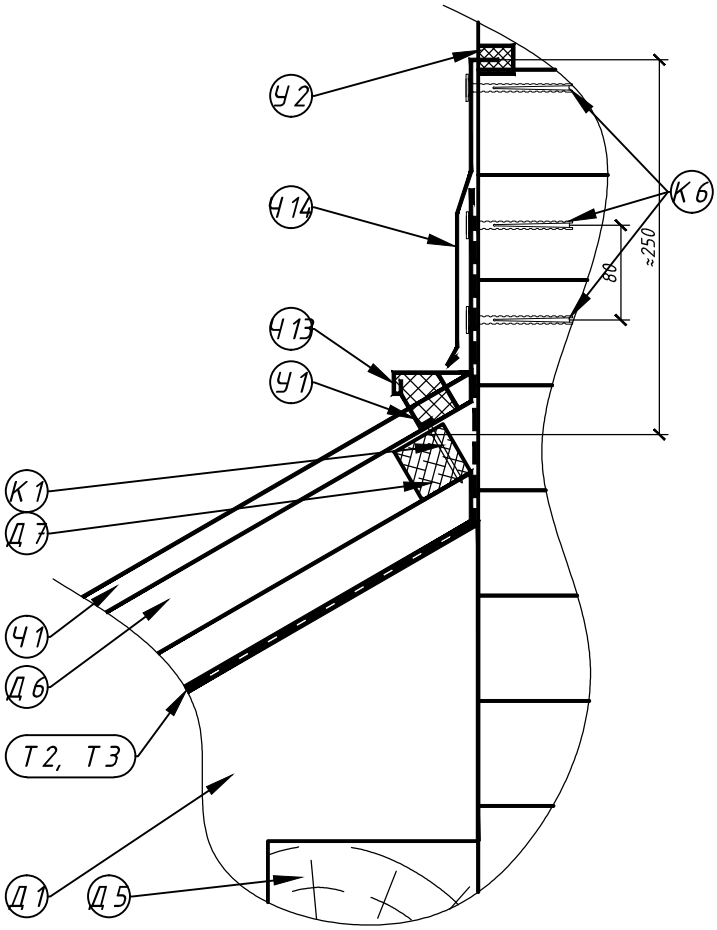

Ч1 – композитная черепица QueenTile®
Ч13 – планка бокового примыкания
Ч14 – боковой фартук
Д1 – стропило
Д5 – мауэрлат
Д6 – контррейка
Д7 – верхняя обрешётка
Д12 – нижняя обрешётка
Т2 – супердиффузионная плёнка
Т3 – гидроизоляционная плёнка
К1 – гвоздь 2,3х50 оцинкованный
К6 – дюбель-гвоздь 6х40
У1 – универсальный уплотнитель
У2 – нейтральный силиконовый герметик

Изм.	Кол.	Лист	№ док.	Подпись	Дата	Альбом типовых узлов. Скатная кровля		
ГИП						Покрытие с использованием композитной черепицы QueenTile	Стадия: Р	Лист / Листов
Н. контроль						Узел верхнего примыкания к стене невентилируемый	QUEENTILE Воплощение превосходства	
Проверил								
Разработал								